Masszeichnung

Gasherd EVO 700 **GH7 / 6FLUO**

[Art. 406372179]

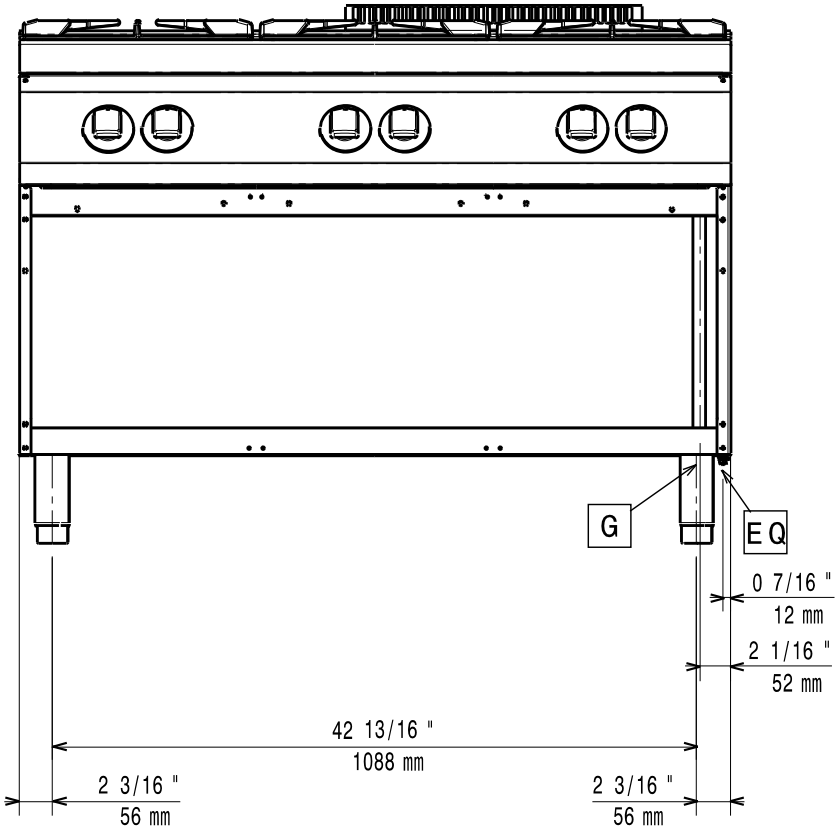

[Vorderansicht]

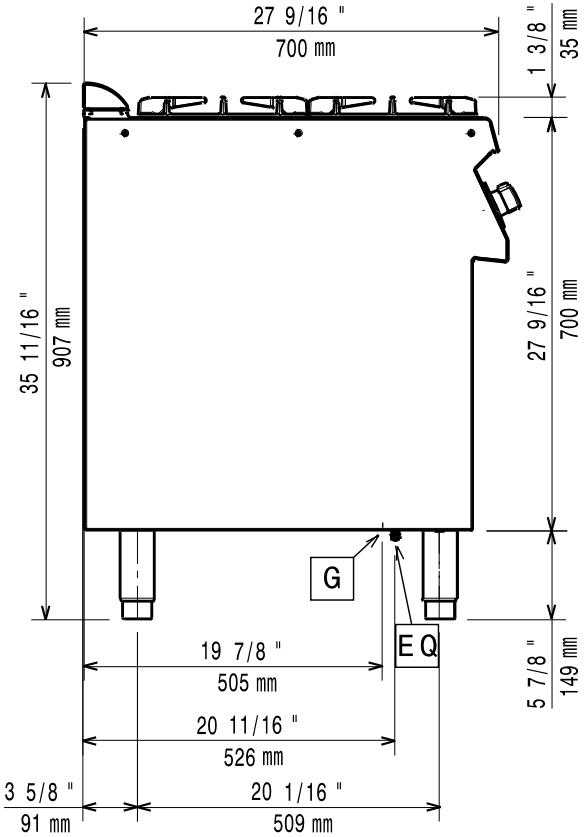

[Seitenansicht]

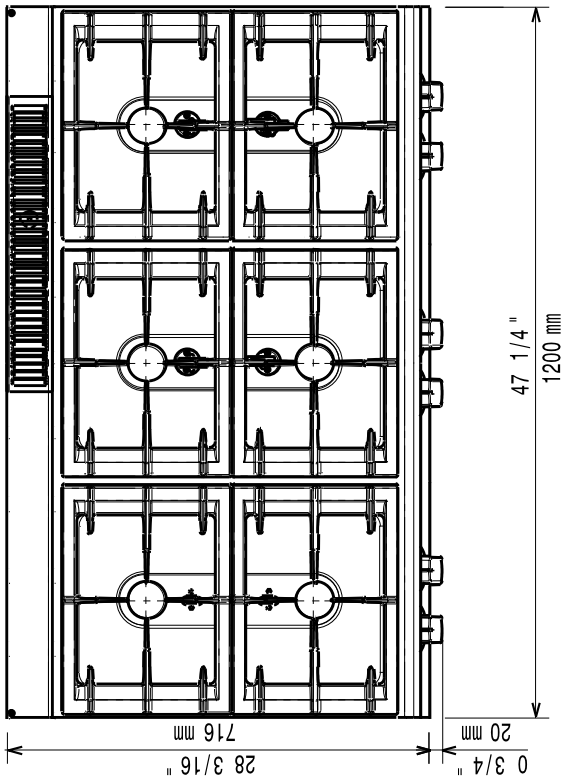

[Draufsicht]