Masszeichnung

MORETTI Elektro-Backofen serieS S120E MULTIBAKE

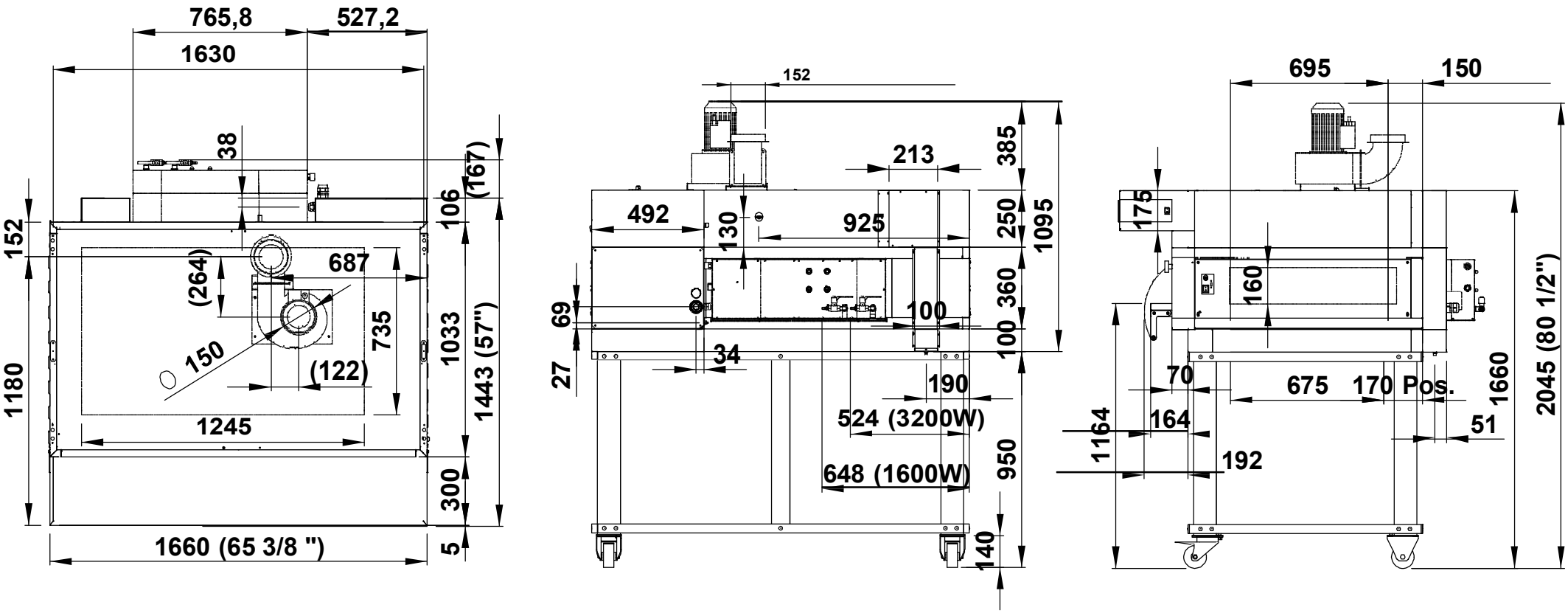

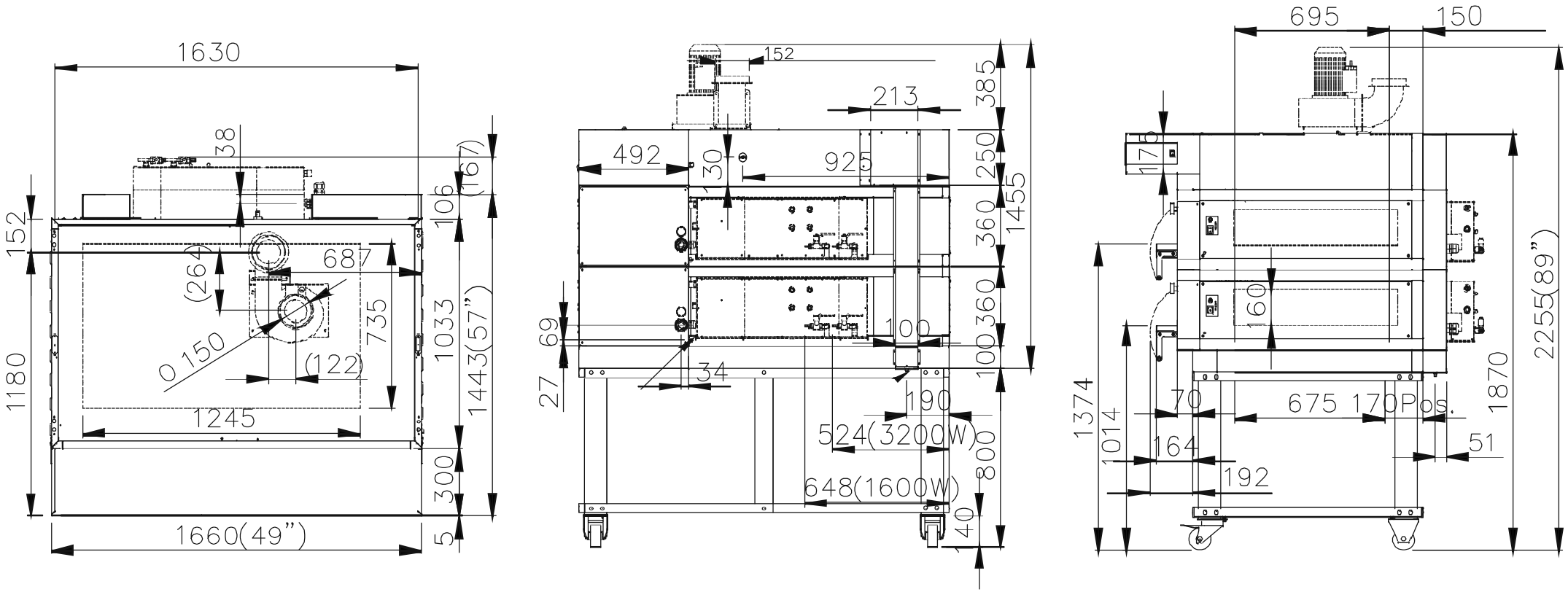
1630
38
152
(264)
687
735
Ø150
(122)
1245
1180
106
(167)
1033
1443(57")
300
5
1660(49")
152
213
385
492
30
925
250
1455
360
360
69
100
100
27
34
190
524(3200W)
800
648(1600W)
140
695
150
170
160
2255(89")
1870
1374
1014
70
675
170Pos.
164
192
51

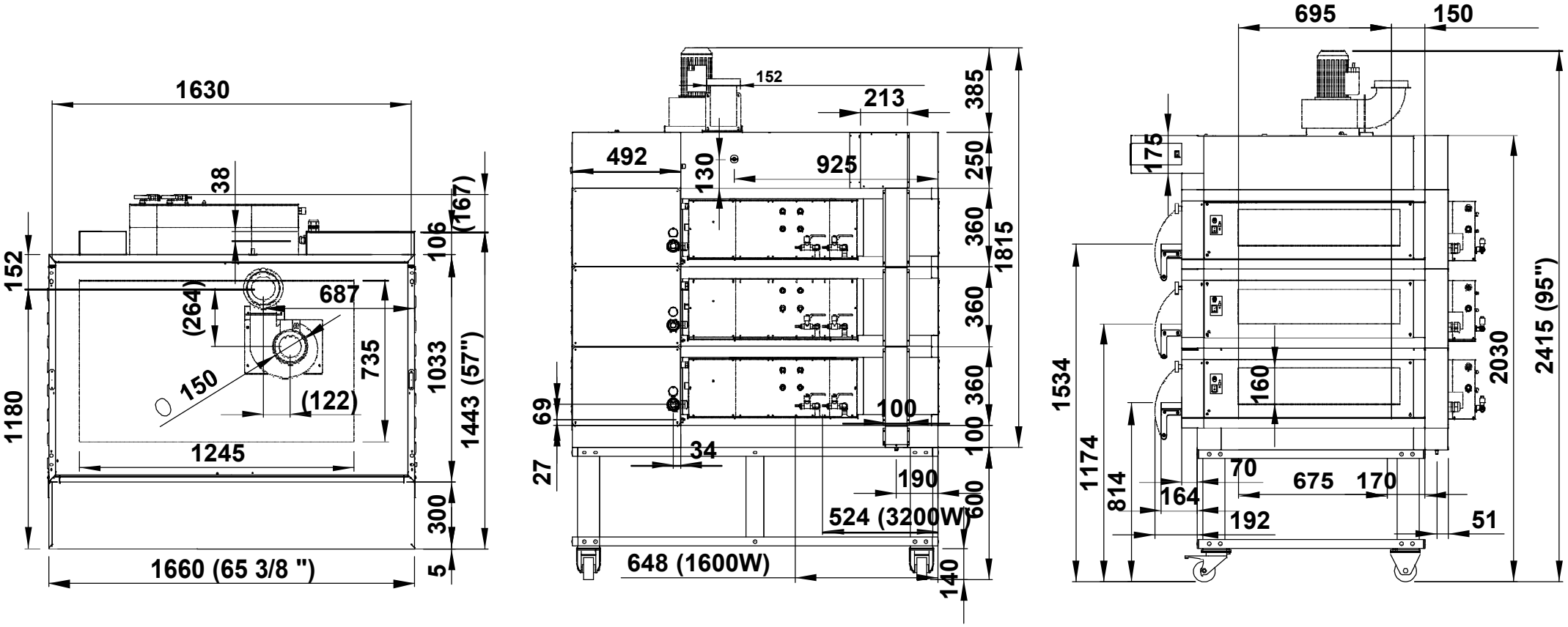
1630
38
(167)
106
152
687
(264)
735
1033
1443 (57")
150
(122)
1180
1245
300
1660 (65 3/8 ")
5
152
213
385
492
130
925
250
360
1815
360
360
69
100
100
34
27
190
600
524 (3200W)
648 (1600W)
140
695
150
175
2415 (95")
2030
1534
160
1174
814
70
675
170
164
192
51